PERSICO
COSTRUZIONI MECCANICHE

> Pompa oleodinamica per espulsione carniccio
> Hydraulic pump for flesh shred ejection

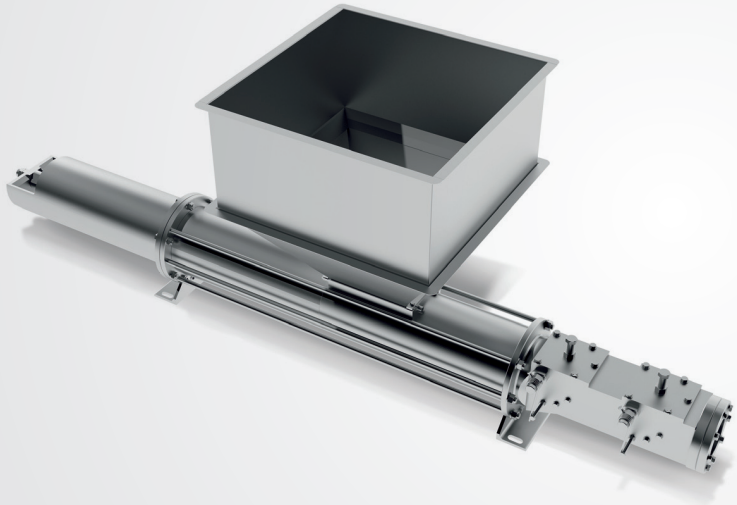

> P22
Pompa oleodinamica per espulsione carniccio

La pompa mod. P22 permette l'espulsione del carniccio dalla macchina scarnatrice alla vasca di raccolta, ad una distanza di circa 100-150 mt. Con impiego di un tubo di diametro 120-140 mm. La pompa P22 è costituita da un corpo di pompaggio in materiale antiusura trattato superficialmente per garantirne una lunga durata, tramoggia, centralina oleodinamica con vasca in acciaio INOX e motore elettrico, quadro di comando elettrico con un dispositivo di allarme in caso di intasamento o di rottura dei componenti idraulici e tuberia.

> P22
Hydraulic pump for flesh shred ejection

Pump mod. P22 ejects the flesh shreds from the fleshing machine and delivers them to the storage tank at a distance of about 100-150 m using a 120-140 mm diameter pipe.
Pump P22 consists of a wear-resistant pump casing with special surface treatment to ensure durability, hopper, hydraulic unit with stainless steel basin and electric motor, electric control board with alarm device in case of clogging or breakage of hydraulic components and pipes.

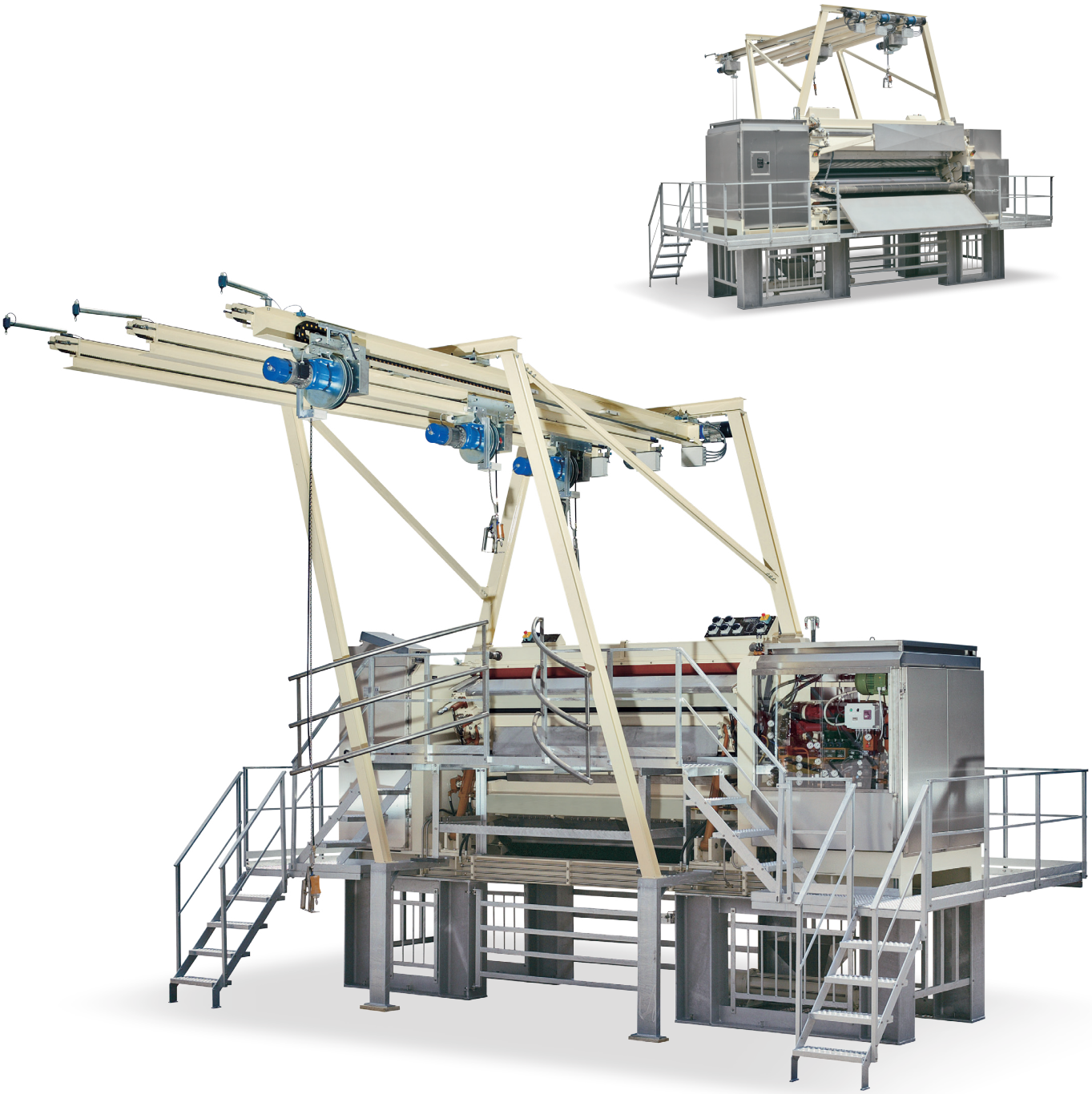

PERSICO
COSTRUZIONI MECCANICHE

37057 S. Giovanni Lupatoto (VR) Italy
Via Garofoli, 288
T: +39 045 54 95 35 - F: +39 045 54 52 27
info@cmpersico.com

www.cmpersico.com

assomac

L'azienda nasce nel1963 e si specializza nella produzione di impianti per conceria. Nel 1977 viene prodotta la prima macchina scarnatrice in continuo, da allora questo prodotto viene costantemente migliorato seguendo l'evoluzione della tecnologia e rendendo l'azienda leader nel proprio settore.
L'elevata automazione e la velocità di lavorazione di questi impianti di scarnatura li rendono adatti ad aziende con volumi medi ed alti di produzione. L'affidabilità degli impianti ed un rapido servizio di manutenzione a livello globale hanno contribuito alla diffusione di queste macchine presso le più prestigiose concerie nel mondo.

The company, specialized in systems for the tanning industry, was founded in 1963. In 1977 the company manufactured its first continuous fleshing machine, a product that has been constantly improved and technologically updated and that has made the company a leader in its sector.
These fleshing systems offer high-level automation and high operating speeds, making them suitable for tanneries with medium and high production volumes.
These systems, thanks to their reliability and to a quick global maintenance service, are found in the most prestigious tanneries in the world.